# Мембранные баки для систем водоснабжения

## Refix HW

- Для станций индивидуального водоснабжения, пожаротушения и систем повышения давления
- Мембрана в виде груши согласно DIN EN 13831 с макс. температурой до 70°C
- Поверхность всех баков и все элементы, контактирующие с водой, имеют антикоррозионное покрытие
- Прочное эпоксидное покрытие
- На заводе заполнены азотом с предварительным давлением 2 бара
- Заменяемая мембрана для HW 50 - HW 100

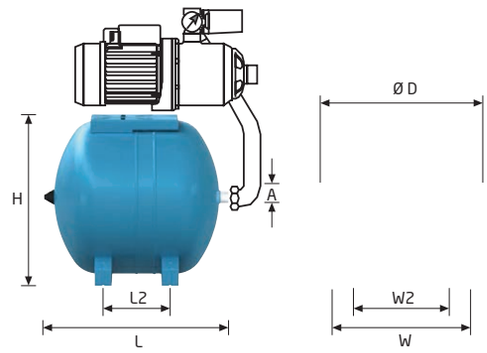


CE WRAS APPROVED PRODUCT ACS

10 бар

| Тип 10 бар / 70°C | Артикул № Синий | Товарная группа | Кол-во на палете | Номинальный объем, л | Вес кг | Ø D мм | H мм | L мм | L2 мм | W2 мм | W мм | A |
|---|---|---|---|---|---|---|---|---|---|---|---|---|
| HW 25 | 7200310 | 49 | 36 | 25 | 5.5 | 280 | 294 | 520 | 228 | 214 | 270 | G ¾ |
| HW 50 | 7200320 | 49 | 20 | 50 | 15.0 | 409 | 433 | 503 | 175 | 285 | 350 | G 1 |
| HW 60 | 7200330 | 49 | - | 60 | 16.0 | 409 | 433 | 573 | 175 | 285 | 350 | G 1 |
| HW 80 | 7200340 | 49 | 16 | 80 | 17.4 | 480 | 495 | 595 | 230 | 285 | 355 | G 1 |
| HW 100 | 7200350 | 49 | 16 | 100 | 19.4 | 480 | 495 | 705 | 340 | 285 | 355 | G 1 |

## Компенсатор гидродинамического удара Refix

- Устанавливается на водопроводе перед устройствами, имеющими арматуру с моментальным запиранием, напр., стиральными машинами, посудомоечными машинами
- Общий объем 165 см³
- Прочное эпоксидное покрытие
- Предварительное давление 4 бара
- 10 бар / 70 °C

Артикул № : 7351000 Товарная группа : 74

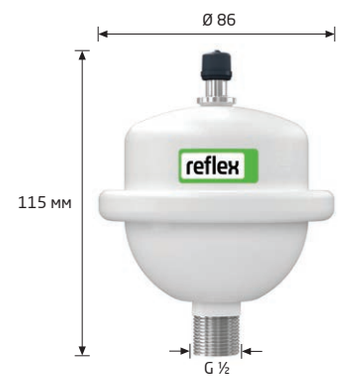


CE WRAS APPROVED PRODUCT